AUTOMATICI

SERIE

K/M

PROTEZIONE PUBBLICO COMMERCIALE

275/K4-900A
275/M30-1200A

Dissuasori automatici con unità oleodinamica integrata

TRIPLA CERTIFICAZIONE
PAS68, IWA14, ASTM

Controllo diretto, dalla progettazione alla produzione

La **Serie K/M** rappresenta la soluzione oleodinamica Pilomat per la protezione di **infrastrutture critiche e aree sensibili**. La centralina, sviluppata e costruita internamente, consente di mantenere il controllo diretto sulla tecnologia di movimentazione e offre diverse configurazioni per rispondere alle esigenze dell'impianto. Resistono a impatti livello K4/M30, con camion a 50 km/h.

- **Prestazioni affidabili nei cicli intensivi** – Ideale per aree con traffico frequente
- **Protezione** contro impatti violenti **fino a 1.200.000 J**
- Disponibile con **olio biodegradabile**
- **Certificati** agli standard internazionali **PAS68, IWA 14-1, ASTM.**

Smart! **Pompa idraulica estraibile** per una **manutenzione più rapida!**

Configurazione standard

La configurazione standard dei nostri impianti è progettata per garantire efficienza, sicurezza e facilità di gestione. Il sistema si compone di:

- **Dissuasore** in ferro verniciato grigio antracite, dispositivo per il controllo degli accessi veicolari
- **Pozzetto**, struttura interrata per l'alloggiamento del dissuasore rinforzato
- **Stazione di gestione**, unità di controllo che gestisce il funzionamento del dissuasore.

PILOMAT HÖRMANN

Pilomat S.r.l.
Via Zanica 17/P, Grassobbio (BG) Italia
pilomat@pilomat.com **www.pilomat.com**

Le immagini mostrate sono a scopo illustrativo e potrebbero non rappresentare esattamente il prodotto reale.

rev.01 | 09/09/2026

AUTOMATICI

SERIE

K/M

PROTEZIONE PUBBLICO COMMERCIALE

275/K4-900A
275/M30-1200A

Dissuasori automatici con unità oleodinamica integrata

	275/K4-900A	275/M30-1200A
Materiale cilindro	Acciaio S355JR - acciaio inox X5CrNi 18-10 (AISI 304) - Acciaio inox X5CrNiMo 17-12-2 (AISI 316)	
Diametro cilindro	273mm	
Altezza cilindro	900mm	1200mm
Spessore cilindro acciaio	10mm	16mm
Principio di movimentazione	Oleodinamico	
Finitura cilindro in acciaio	Trattamento anti corrosione - verniciatura standard grigio antracite	
Finitura cilindro in acciaio inox	Verniciatura standard grigio antracite o satinatura	
Fascia adesiva rifrangente	Di serie - altezza 55mm	
Tempo sollevamento	7s	5,5s
Tempo sollevamento EFO	1s	
Tempo abbassamento	3,5s	4s
Abbassamento emergenza	Di serie	
Linea collegamento a stazione di gestione	Di serie 10m (max 80m - con resistenza scaldante max 50m)	
Alimentazione stazione di gestione	230/400 VAC (+/- 10%) 50/60Hz	
Centralina oleodinamica	Integrato nel dissuasore	
Grado di protezione dissuasore	IP 67	
Tipo utilizzo	2000 Cicli/giorno	
Vita media	3.000.000 Cicli	
Resistenza all'impatto	250.000 J	700.000 J
Resistenza allo sfondamento	750.000 J	1.200.000J
Certificato in base a	PAS68, IWA 14-1, ASTM M30 (K4)	
Conforme a	-	ASTM M40 (K8)
Temperature nominali di funzionamento	-40°C +70°C (in caso di basse temperature utilizzare resistenza scaldante)	
Classe di carico (EN124)	D400	

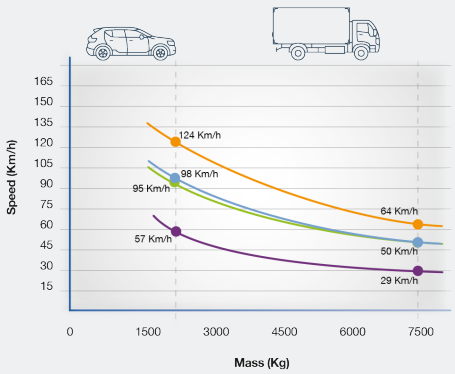

Resist. impatto
- 250,000 J
- 700,000 J

Resist. sfondamento
- 750,000 J
- 1,200,000 J

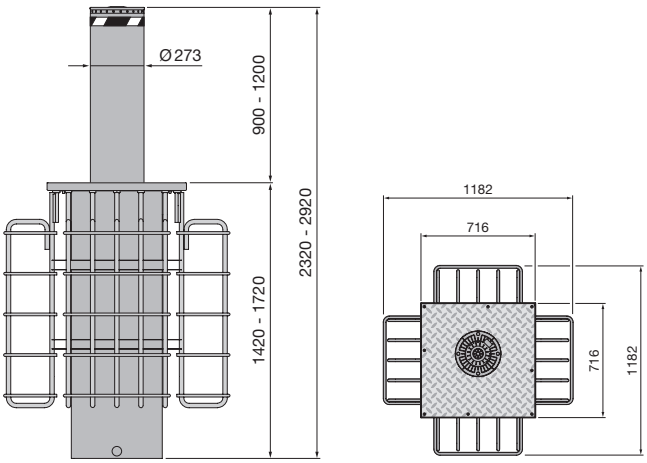

Pilomat S.r.l.
Via Zanica 17/P, Grassobbio (BG) Italia
pilomat@pilomat.com **www.pilomat.com**

Le immagini mostrate sono a scopo illustrativo e potrebbero non rappresentare esattamente il prodotto reale. *rev.01 | 09/09/2026*

AUTOMATICI

SERIE

K/M

PROTEZIONE PUBBLICO COMMERCIALE

275/K4-900A
275/M30-1200A

Dissuasori automatici con unità oleodinamica integrata

Pilomat offre **accessori di sicurezza** per ogni sistema installato: da fotocellule, lampeggianti, semafori e sensori acustici per veicoli di emergenza. Ogni dispositivo è progettato per **garantire massima efficienza, segnalazione chiara e un controllo sicuro.**

Finiture disponibili

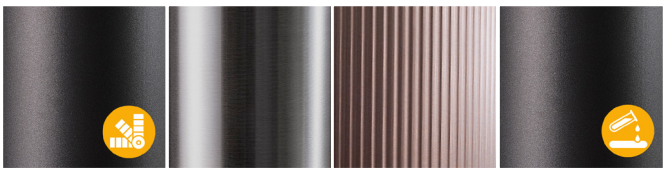

Verniciato RAL | Satinato | Zigrinato | Trattamento marino anticorrosione

Sicurezza e visibilità

Fascia rifrangente | Lampeggiatore LED | Segnalatore acustico | Funzione d'inversione | Semaforo | Spire induttive

Design speciale

Piattello con incisione | Testa verniciata RAL | Inclinazione | Vasca riempibile per pietra

Funzioni

Abbassamento automatico | EFO (Salita rapida d'emergenza) | Elemento riscaldante | Gruppo UPS | Pompa estraibile | Sensori: allarme, impatto

Pilomat S.r.l.
Via Zanica 17/P, Grassobbio (BG) Italia
pilomat@pilomat.com **www.pilomat.com**

Le immagini mostrate sono a scopo illustrativo e potrebbero non rappresentare esattamente il prodotto reale. *rev.01 | 09/09/2026*

AUTOMATICI

SERIE

K/M

PROTEZIONE PUBBLICO COMMERCIALE

275/K4-900A
275/M30-1200A

Dissuasori automatici con unità oleodinamica integrata

Pilomat fornisce una gamma completa di **accessori di comando,** progettati per rendere l' utilizzo dei sistemi installati pratico e immediato. Pulsanti, selettori e telecomandi, consentono di gestire i dispositivi con un solo gesto, **assicurando un controllo immediato, affidabile e una gestione intuitiva.**

Dispositivi di comando

Selettore a chiave

Lettore tessera

Pulsantiera a codice

Lettore impronta

Trasmettitore radio

Telecamera lettura targhe

App o Bluetooth

Programmatore orario

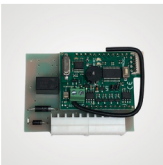
Attivatore GSM

P-Connect

Cloud Unit W5-B

NOVITÀ

Pilomat S.r.l.
Via Zanica 17/P, Grassobbio (BG) Italia
pilomat@pilomat.com **www.pilomat.com**

Le immagini mostrate sono a scopo illustrativo e potrebbero non rappresentare esattamente il prodotto reale. *rev.01 | 09/09/2026*