AUTOMATICI

SERIE

P

GESTIONE TRAFFICO | PUBBLICO | COMMERCIALE | PRIVATO

127/P-600A / 127/P-800A

Dissuasori automatici con unità oleodinamica integrata

Perfetti per il controllo degli accessi urbani e commerciali

I dissuasori automatici **Serie P** sono la scelta ideale per la gestione del traffico urbano e il controllo degli accessi in **centri storici, aree residenziali, parcheggi aziendali e zone commerciali**. Grazie alla tecnologia **oleodinamica integrata**, garantiscono un **utilizzo continuo e sicuro anche in condizioni di traffico intenso**.

- **Protezione** di parcheggi privati e commerciali con elevato afflusso
- **Resistenza fino a 150.000 J** per esigenze urbane
- **Gestione simultanea di più dissuasori**
- Diverse configurazioni per un'**integrazione perfetta** in contesti urbani

Smart! Disponibile con **olio biodegradabile.**

Configurazione standard

La configurazione standard dei nostri impianti è progettata per garantire efficienza, sicurezza e facilità di gestione. Il sistema si compone di:

- **Dissuasore** in ferro verniciato antracite, dispositivo per il controllo degli accessi veicolari
- **Pozzetto in aluzinc**, struttura interrata per l'alloggiamento del dissuasore
- **Stazione di gestione**, unità di controllo per il funzionamento del dissuasore.

PILOMAT HÖRMANN

Pilomat S.r.l.
Via Zanica 17/P, Grassobbio (BG) Italia
pilomat@pilomat.com **www.pilomat.com**

Le immagini mostrate sono a scopo illustrativo e potrebbero non rappresentare esattamente il prodotto reale.

rev.01 | 15/09/2026

AUTOMATICI

SERIE

P

GESTIONE TRAFFICO | PUBBLICO | COMMERCIALE | PRIVATO

127/P-600A / 127/P-800A

Dissuasori automatici con unità oleodinamica integrata

	127/P-600A	127/P-800A
Materiale cilindro	Acciaio S235JR - acciaio inox X5CrNi 18-10 (AISI 304)	
Diametro cilindro	127mm	
Altezza cilindro	600mm	800mm
Spessore cilindro acciaio	8mm	6mm
Principio di movimentazione	Oleodinamico	
Finitura cilindro in acciaio	Trattamento anti corrosione - verniciatura standard grigio antracite	
Finitura cilindro in acciaio inox	Verniciatura standard grigio antracite o satinatura	
Fascia adesiva rifrangente	Di serie - altezza 22mm	
Tempo sollevamento	2,5s	3s
Tempo abbassamento	2s	2,5s
Abbassamento emergenza	Di serie (optional: abbassamento automatico)	
Dispositivo inversione antinfortunistica	Di serie	
Linea collegamento a stazione di gestione	Di serie 10m (max 80m - con resistenza scaldante max 60m)	
Alimentazione stazione di gestione	230/400 VAC (+/- 10%) 50/60Hz	
Centralina oleodinamica	Integrato nel dissuasore	
Grado di protezione dissuasore	IP 67	
Tipo utilizzo	2000 Cicli/giorno	
Vita media	3.000.000 Cicli	
Resistenza all'impatto	30.000 J	
Resistenza allo sfondamento	150.000 J	
Temperature nominali di funzionamento	-40°C +70°C (in caso di basse temperature utilizzare resistenza scaldante)	
Classe di carico (EN124)	D400	

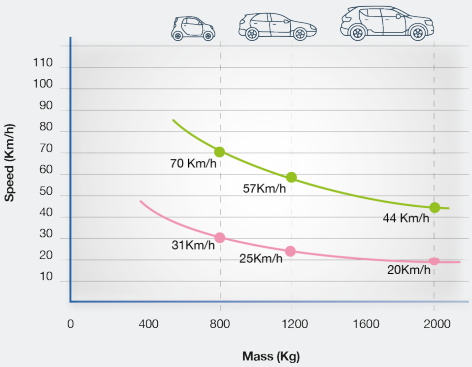

Resist. impatto 30,000 J

Resist. sfondamento 150,000 J

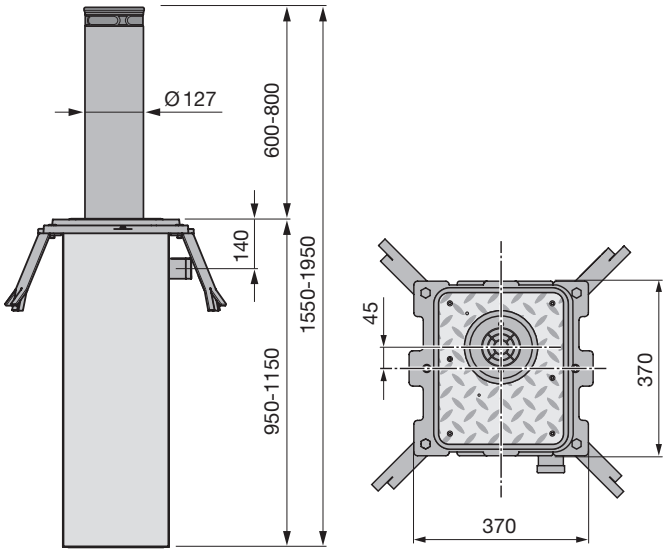

Pilomat S.r.l.
Via Zanica 17/P, Grassobbio (BG) Italia
pilomat@pilomat.com **www.pilomat.com**

Le immagini mostrate sono a scopo illustrativo e potrebbero non rappresentare esattamente il prodotto reale. *rev.01 | 15/09/2026*

AUTOMATICI

SERIE

P

GESTIONE TRAFFICO | PUBBLICO | COMMERCIALE | PRIVATO

127/P-600A / 127/P-800A

Dissuasori automatici con unità oleodinamica integrata

Pilomat offre **accessori di sicurezza** per ogni sistema installato: da fotocellule, lampeggianti, semafori e sensori acustici per veicoli di emergenza. Ogni dispositivo è progettato per **garantire massima efficienza, segnalazione chiara e un controllo sicuro.**

Finiture disponibili

Verniciato RAL | Satinato | Trattamento marino anticorrosione

Sicurezza e visibilità

Fascia rifrangente | Luce LED | Segnalatore acustico | Funzione d'inversione | Semaforo | Spire induttive

Design speciale

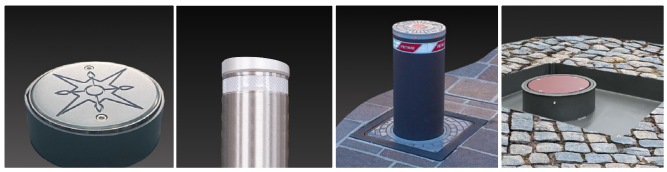

Piattello con incisione | Inclinazione | Cornice per pietra | Vasca riempibile per pietra

Funzioni

Abbassamento automatico | Elemento riscaldante | Gruppo UPS | Sensori: allarme, impatto | Olio biodegradabile

Pilomat S.r.l.
Via Zanica 17/P, Grassobbio (BG) Italia
pilomat@pilomat.com **www.pilomat.com**

Le immagini mostrate sono a scopo illustrativo e potrebbero non rappresentare esattamente il prodotto reale.

rev.01 | 15/09/2026

SERIE

P

AUTOMATICI

GESTIONE TRAFFICO | PUBBLICO | COMMERCIALE | PRIVATO

127/P-600A / 127/P-800A

Dissuasori automatici con unità oleodinamica integrata

Pilomat fornisce una gamma completa di **accessori di comando,** progettati per rendere l' utilizzo dei sistemi installati pratico e immediato. Pulsanti, selettori e telecomandi, consentono di gestire i dispositivi con un solo gesto, **assicurando un controllo immediato, affidabile e una gestione intuitiva.**

Dispositivi di comando

Selettore a chiave

Lettore tessera

Pulsantiera a codice

Lettore impronta

Trasmettitore radio

Telecamera lettura targhe

App o Bluetooth

Programmatore orario

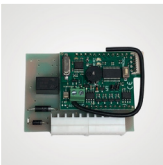

Attivatore GSM

P-Connect

Cloud Unit W5-B

NOVITÀ

Pilomat S.r.l.
Via Zanica 17/P, Grassobbio (BG) Italia
pilomat@pilomat.com **www.pilomat.com**

Le immagini mostrate sono a scopo illustrativo e potrebbero non rappresentare esattamente il prodotto reale. *rev.01 | 15/09/2026*