SA

SEMIAUTOMATICI

SERIE

P

PUBBLICO COMMERCIALE PRIVATO

220/P-600SA / 220/P-800SA

Dissuasori semiautomatici con molla a gas

Controllo degli accessi semplice e intuitivo

I dissuasori semiautomatici **Serie P** sono la soluzione ideale per chi cerca un sistema di sicurezza **affidabile**, **con utilizzo occasionale**. Perfetti per aree a traffico limitato, **accessi privati, parcheggi aziendali e zone residenziali**, offrono una protezione efficace senza necessità di alimentazione elettrica.
Grazie alla **molla a gas**, il sollevamento è **automatico**, mentre l'abbassamento avviene in modo **manuale e intuitivo** con la semplice pressione del piede.

- **Non richiedono alimentazione elettrica**
- **Abbassamento manuale** e **sollevamento automatico** con molla a gas
- **Sicurezza garantita** con serratura integrata standard europea DIN 18252
- **Bassi costi** di installazione e manutenzione.

Smart! Disponibile **con LED per maggiore visibilità!**

Configurazione standard

La configurazione standard dei nostri impianti è progettata per garantire efficienza, sicurezza e facilità di gestione. Il sistema si compone di:

- **Dissuasore** in ferro verniciato grigio antracite, dispositivo per il controllo degli accessi veicolari
- **Pozzetto**, struttura interrata per l'alloggiamento del dissuasore

PILOMAT HÖRMANN

Pilomat S.r.l.
Via Zanica 17/P, Grassobbio (BG) Italia
pilomat@pilomat.com **www.pilomat.com**

Le immagini mostrate sono a scopo illustrativo e potrebbero non rappresentare esattamente il prodotto reale. *rev.00 | 04/08/2025*

SEMIAUTOMATICI

SERIE

P

PUBBLICO COMMERCIALE PRIVATO

220/P-600SA / 220/P-800SA

Dissuasori semiautomatici con molla a gas

	220/P-600SA	220/P-800SA
Materiale cilindro	Acciaio S235JR - acciaio inox x5CrNi 18-10 (AISI 304)	
Diametro cilindro	220mm	
Altezza cilindro	600mm	800mm
Spessore cilindro acciaio	4mm	
Principio di movimentazione	Semiautomatico con attuatore a gas	
Finitura cilindro in acciaio	Trattamento anti corrosione - verniciatura standard grigio antracite	
Finitura cilindro in acciaio inox	Verniciatura standard grigio antracite o satinatura	
Fascia adesiva rifrangente	Di serie - altezza 55mm	
Tempo sollevamento	3s	4s
Tempo abbassamento	Manuale (tramite spinta verso il basso con il piede)	
Linea collegamento per striscia a LED/ resistenza scaldante (optional)	Di serie 10m (max 80m - con resistenza scaldante max 50m)	
Grado di protezione dissuasore	IP 67	
Resistenza all'impatto	30.000 J	
Resistenza allo sfondamento	150.000 J	
Serratura	Di serie - triangolare 11mm	
Temperature nominali di funzionamento	-40°C +70°c(in caso di basse temperature utilizzare resistenza scaldante)	
Classe di carico (EN124)	D400	

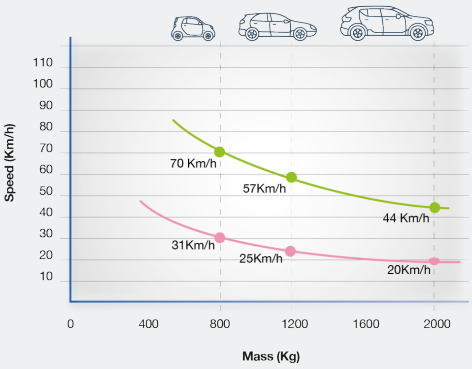

Resist. impatto
30,000 J

Resist. sfondamento
150,000 J

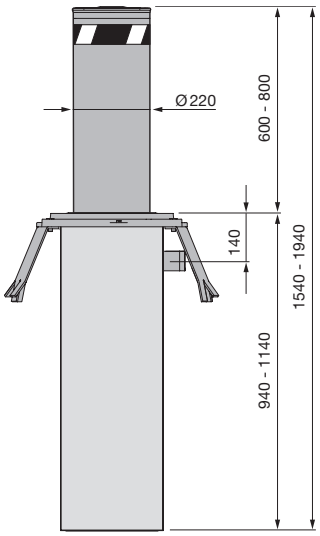

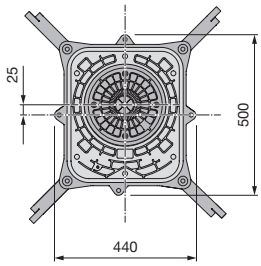

Pilomat S.r.l.
Via Zanica 17/P, Grassobbio (BG) Italia
pilomat@pilomat.com **www.pilomat.com**

Le immagini mostrate sono a scopo illustrativo e potrebbero non rappresentare esattamente il prodotto reale.

rev.00 | 04/08/2025

SA

SEMIAUTOMATICI

SERIE

P

PUBBLICO COMMERCIALE PRIVATO

220/P-600SA / 220/P-800SA

Dissuasori semiautomatici **con molla a gas**

Pilomat offre **accessori di comando e sicurezza** per ogni sistema installato: fascia rifrangente, lampeggiatore LED. Ogni dispositivo è progettato per **garantire massima efficienza, segnalazione chiara e gestione intuitiva**.

Finiture disponibili

Verniciato RAL | Satinato | Trattamento marino anticorrosione

Sicurezza e visibilità

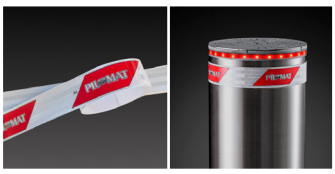

Fascia rifrangente | Lampeggiatore LED

Design speciale

Testa verniciata RAL | Inclinazione | Cornice per pietra

Funzioni

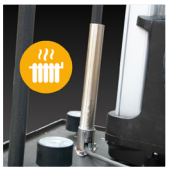

Elemento riscaldante

Pilomat S.r.l.
Via Zanica 17/P, Grassobbio (BG) Italia
pilomat@pilomat.com **www.pilomat.com**

Le immagini mostrate sono a scopo illustrativo e potrebbero non rappresentare esattamente il prodotto reale.

rev.00 | 04/08/2025